SISTEMA MODULAR EXCELON

Filtros de Ar para Aplicações Gerais

F72G, F73G, F74G – G1/4 a G3/4

- Projeto Excelon permite instalação em linha ou modular e com outros produtos Excelon
- Copo tipo baioneta de fácil desmontagem

Características Técnicas

Fluido:
Ar comprimido

Pressão Máxima de Entrada:
Copo transparente: 10 bar (145 psi)
Copo de metal: 17 bar (250 psi)

Temperatura ambiente*:
Copo transparente: -34°C ... +50°C
Copo de metal: (F73, F74) -34°C ... +80°C
*O fornecimento de ar deve estar seco o suficiente para evitar a formação de gelo, a temperaturas inferiores a + 2°C

Vazão:**
(72) 30 dm³/s – 1/4"
(73) 29 dm³/s – 1/4"; 35 dm³/s – 3/8"; 38 dm³/s – 1/2"
(74) 83 dm³/s – 1/2 e 3/4"
** Vazão obtida com pressão de alimentação de 6,3 bar, 0,5 bar de queda de pressão e elemento filtrante de 40 µm

Materiais:

F72G
Corpo: Zinco
Copo transparente: Policarbonato
Lentes indicadoras de nível (copo de metal): Policarbonato
Elemento filtrante: Polipropileno sinterizado
Elastômeros: Neoprene e Nitrílico
F73G & F74G
Corpo: Alumínio
Copo transparente: Policarbonato
Protetor de copo transparente: Zinco
Copo de metal: Alumínio
Lentes indicadoras de nível (copo de metal): Policarbonato
Elemento filtrante: Polipropileno sinterizado
Elastômeros: Neoprene e Nitrílico

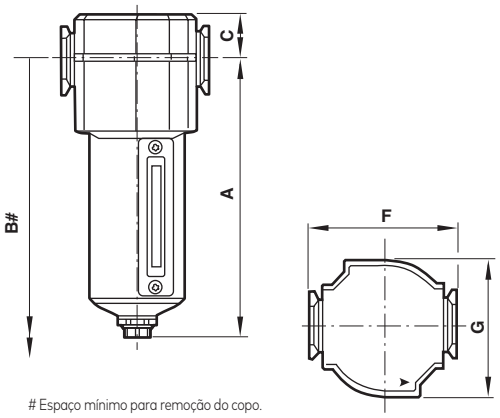

Espaço mínimo para remoção do copo.

Dimensões

Séries	Dreno	A	B	C	F	G
72	Automático	141	192	19	50	48
	Manual	134	185	19	50	48
73	Automático	147	207	25	68	62
	Manual	156	216	25	68	62
74	Automático	161	230	25	80	74
	Manual	177	246	25	80	740

Modelos

SÉRIE F72G DRENO AUTOMÁTICO Modelo	DRENO MANUAL Modelo	Rosca	Copo	Elemento
F72G-2GN-AL3	F72G-2GN-QT3	G1/4	T	40 µm
F72G-2GN-AL1	F72G-2GN-QT1	G1/4	T	5 µm

M= Copo de metal. T=Copo transparente. GT= Copo transparente com protetor.
Para outras montagens e acessórios, verifique a página 154

Acessórios

Suporte de montagem em parede
4224-50
4224-50

Kit de reparo

Dreno automático	Dreno manual
F72G-KITA40	F72G-KITM40
F72G-KITA05	F72G-KITM05

NORGREN®

Para mais informações, visite **www.norgren.com/br**
e utilize a nova função de busca. Se você não encontrou a opção
que busca então entre em contato com nossa equipe.

SISTEMA MODULAR Excelon Filtros para Aplicações Gerais

F72G, F73G, F74G – G1/4 a G3/4

Modelos / Acessórios / Kit de reparo

SÉRIE F73G DRENO AUTOMÁTICO Modelo	DRENO MANUAL Modelo	Rosca	Copo	Elemento	Suporte de montagem em parede	Dreno automático	Dreno manual
F73G-2GN-AT3	F73G-2GN-QT3	G1/4	T	40 µm	4424-50	F73G-KITA40	F73G-KITM40
F73G-3GN-AT3	F73G-3GN-QT3	G3/8	T	40 µm	4424-50	F73G-KITA40	F73G-KITM40
F73G-4GN-AT3	F73G-4GN-QT3	G1/2	T	40 µm	4424-50	F73G-KITA40	F73G-KITM40
F73G-2GN-AD3	F73G-2GN-QD3	G1/4	M	40 µm	4424-50	F73G-KITA40	F73G-KITM40
F73G-3GN-AD3	F73G-3GN-QD3	G3/8	M	40 µm	4424-50	F73G-KITA40	F73G-KITM40
F73G-4GN-AD3	F73G-4GN-QD3	G1/2	M	40 µm	4424-50	F73G-KITA40	F73G-KITM40
F73G-2GN-AT1	F73G-2GN-QT1	G1/4	T	5 µm	4424-50	F73G-KITA05	F73G-KITM05
F73G-3GN-AT1	F73G-3GN-QT1	G3/8	T	5 µm	4424-50	F73G-KITA05	F73G-KITM05
F73G-4GN-AT1	F73G-4GN-QT1	G1/2	T	5 µm	4424-50	F73G-KITA05	F73G-KITM05
F73G-2GN-AD1	F73G-2GN-QD1	G1/4	M	5 µm	4424-50	F73G-KITA05	F73G-KITM05
F73G-3GN-AD1	F73G-3GN-QD1	G3/8	M	5 µm	4424-50	F73G-KITA05	F73G-KITM05
F73G-4GN-AD1	F73G-4GN-QD1	G1/2	M	5 µm	4424-50	F73G-KITA05	F73G-KITM05

SÉRIE F74G DRENO AUTOMÁTICO Modelo	DRENO MANUAL Modelo	Rosca	Copo	Elemento	Suporte de montagem em parede	Dreno automático	Dreno manual
F74G-4GN-AP3	F74G-4GN-QP3	G1/2	GT	40 µm	4324-50	F74G-KITA40	F74G-KITM40
F74G-6GN-AP3	F74G-6GN-QP3	G3/4	GT	40 µm	4324-50	F74G-KITA40	F74G-KITM40
F74G-4GN-AD3	F74G-4GN-QD3	G1/2	M	40 µm	4324-50	F74G-KITA40	F74G-KITM40
F74G-6GN-AD3	F74G-6GN-QD3	G3/4	M	40 µm	4324-50	F74G-KITA40	F74G-KITM40
F74G-4GN-AP1	F74G-4GN-QP1	G1/2	GT	5µm	4324-50	F74G-KITA05	F74G-KITM05
F74G-6GN-AP1	F74G-6GN-QP1	G3/4	GT	5µm	4324-50	F74G-KITA05	F74G-KITM05
F74G-4GN-AD1	F74G-4GN-QD1	G1/2	M	5µm	4324-50	F74G-KITA05	F74G-KITM05
F74G-6GN-AD1	F74G-6GN-QD1	G3/4	M	5µm	4324-50	F74G-KITA05	F74G-KITM05

M= Copo de metal. T=Copo transparente. GT= Copo transparente com protetor.
Para outras montagens e acessórios, verifique a página 154