SISTEMA MODULAR EXCELON

Lubrificadores

L72, L73, L74 – G1/4 a G3/4

- Projeto Excelon permite instalação em linha ou modular
- Sensor de vazão possibilita um coeficiente óleo/ar aproximadamente constante numa ampla faixa de vazão
- Visor de nível com visibilidade de 360° e cúpula visora do lubrificador para fácil ajuste do gotejamento
- Lubrificadores Micro-fog para aplicações pneumáticas de uso geral
- Lubrificadores Oil-fog para aplicações onde uma lubrificação mais intensa é necessária

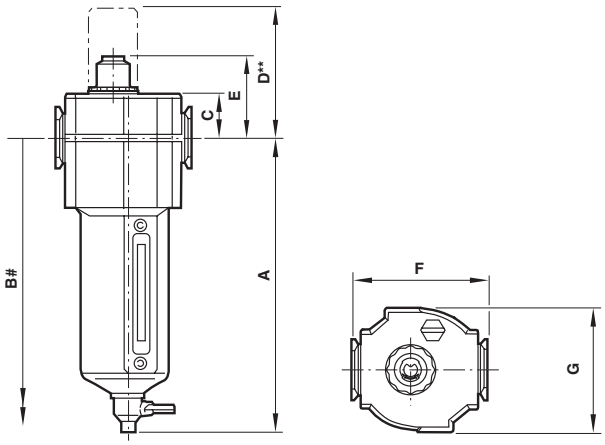

**Cúpula visora de pyrex opcional
Espaço mínimo para remoção do copo.

Dimensões

Séries	A	B	C	D	E	F	G
72	110	191	19	64	41	50	48
73	156	255	25	70	47	68	62
74	177	276	25	68	47	80	74

Características Técnicas

Fluido: Ar comprimido

Pressão Máxima:
Copo transparente: 10 bar (145 psi)
Copo de metal: 17 bar (250 psi)

Temperatura ambiente:
Copo transparente:
-34°C ... +50°C
Copo de metal:
(L72) -34° C...+65 °C
(L73 & L74) -34°C ... +80°C
O fornecimento de ar deve estar seco o suficiente para evitar a formação de gelo, a temperaturas inferiores a + 2 ° C

Vazão*:
(72) 24 dm³/s – 1/4"
(73) 50 dm³/s – 1/4" e 64 dm³/s – 3/8" e 1/2"
(74) 70 dm³/s – 1/2" e 3/4"
* Vazão obtida com pressão de entrada de 6,3 bar e queda de pressão de 0,5 bar

Ponto Inicial:**

(L72M) 0,94 dm³/s	(L72C) 0,47 dm³/s
(L73M) 0,71 dm³/s	(L73C) 0,71 dm³/s
(L74M) 0,94 dm³/s	(L74C) 0,94 dm³/s

** Vazão mínima requerida para operação do lubrificador.

Materiais:
Copo transparente: Policarbonato
Lentes indicadoras de nível
(copo de metal): Nylon transparente
Cúpula visora: Nylon transparente

L72
Corpo:
Zinco fundido
Copo de metal:
Zinco fundido
Elastômeros:
CR & NBR

L73 & L74
Corpo:
Alumínio fundido
Copo de metal:
Alumínio fundido
Elastômeros:
CR & NBR

SISTEMA MODULAR EXCELON

Lubrificadores

Modelos / Acessórios / Kit de reparo

SÉRIE L72

Modelo	Rosca	Tipo de Lubrificador	Copo	Suporte de montagem em parede	
L72M-2GP-QTN	G1/4	Micro-Fog	T	4224-50	L72M-KIT
L72C-2GP-QTN	G1/4	Oil Fog	T	4224-50	L72C-KIT

SÉRIE L73

Modelo	Rosca	Tipo de Lubrificador	Copo	Suporte de montagem em parede	
L73M-2GP-QTN	G1/4	Micro-Fog	T	4424-50	L73M-KIT
L73M-3GP-QTN	G3/8	Micro-Fog	T	4424-50	L73M-KIT
L73M-4GP-QTN	G1/2	Micro-Fog	T	4424-50	L73M-KIT
L73C-2GP-QTN	G1/4	Oil Fog	T	4424-50	L73C-KIT
L73C-3GP-QTN	G3/8	Oil Fog	T	4424-50	L73C-KIT
L73C-4GP-QTN	G1/2	Oil Fog	T	4424-50	L73C-KIT
L73M-2GP-QDN	G1/4	Micro-Fog	M	4424-50	L73M-KIT
L73M-3GP-QDN	G3/8	Micro-Fog	M	4424-50	L73M-KIT
L73M-4GP-QDN	G1/2	Micro-Fog	M	4424-50	L73M-KIT
L73C-2GP-QDN	G1/4	Oil Fog	M	4424-50	L73C-KIT
L73C-3GP-QDN	G3/8	Oil Fog	M	4424-50	L73C-KIT
L73C-4GP-QDN	G1/2	Oil Fog	M	4424-50	L73C-KIT

SÉRIE L74

Modelo	Rosca	Tipo de Lubrificador	Copo	Suporte de montagem em parede	
L74M-3GP-QPN	G3/8	Micro-Fog	GT	4324-50	L74M-KIT
L74M-4GP-QPN	G1/2	Micro-Fog	GT	4324-50	L74M-KIT
L74M-6GP-QPN	G3/4	Micro-Fog	GT	4324-50	L74M-KIT
L74C-3GP-QPN	G3/8	Oil Fog	GT	4324-50	L74C-KIT
L74C-4GP-QPN	G1/2	Oil Fog	GT	4324-50	L74C-KIT
L74C-6GP-QPN	G3/4	Oil Fog	GT	4324-50	L74C-KIT
L74M-3GP-QDN	G3/8	Micro-Fog	M	4324-50	L74M-KIT
L74M-4GP-QDN	G1/2	Micro-Fog	M	4324-50	L74M-KIT
L74M-6GP-QDN	G3/4	Micro-Fog	M	4324-50	L74M-KIT
L74C-3GP-QDN	G3/8	Oil Fog	M	4324-50	L74C-KIT
L74C-4GP-QDN	G1/2	Oil Fog	M	4324-50	L74C-KIT
L74C-6GP-QDN	G3/4	Oil Fog	M	4324-50	L74C-KIT

GT=Copo transparente com protetor. T=Copo transparente. M=Copo de metal.

NORGREN®

Para mais informações, visite **www.norgren.com/br**
e utilize a nova função de busca. Se você não encontrou a opção
que busca então entre em contato com nossa equipe.